In the event that you should require service for your Nikon RIFLESCOPE, in case of USA market, please send it directly to:
Nikon Scope Service
841 Apollo Street, Suite 100
El Segundo, CA. 90245-4721
1-800-Nikon SV.
In other market, please bring it to dealer from which you purchased it.

In anderen Verkaufsgebieten wenden Sie sich an den Fachhändler, bei dem es gekauft wurde.

Pour les autres marchés, veuillez apporter la lunette de visée au magasin où vous l'avez achetée.

En otro mercado, llévela al proveedor donde la haya adquirido.

In altri mercati, portarlo presso il rivenditore dove lo si è acquistato.

Riflescope

MONARCH Ⅲ

2.5-10x42
2.5-10x50
3-12x42 SF
4-16x42 SF
5-20x44 SF
6-24x50 SF

Manufacturer: **NIKON VISION CO., LTD.**
3-25, Futaba 1-chome, Shinagawa-ku, Tokyo 142-0043, Japan
Tel:+81-3-3788-7697 **Fax:**+81-3-3788-7698

Printed in Taiwan (509B) /1E

Instruction manual/Bedienungsanleitung/Mode d'emploi/ Manual de instrucciones/Manuale di istruzioni

E G F S I

Congratulations on your choice of a Nikon RIFLESCOPE. Your new scope is the finest example of Nikon's rugged and durable construction and precision bright optics; important qualities for a serious shooter's riflescope.
Whether you use your scope for hunting or for target shooting, the procedure for mounting is identical. You should acquire a set of high quality steel mounting rings which have a standard diameter of 25.4 mm (1 inch). Follow the ring manufacturer's instructions for mounting procedures. After mounting the scope on your rifle, follow the procedures for reticle alignment.

Caution
(1) Do not look at the sun through the riflescope. It will permanently damage your eye. This precaution applies to all optical devices such as cameras and binoculars.
(2) The riflescope is effectively sealed against moisture and dust. You may use your scope safely either in the rain or in dusty climates. To preserve the appearance of the scope, we suggest that it be dried and cleaned prior to storage. Use a soft cloth for cleaning metal surfaces and use photographic lens tissue to clean the scope's lenses.

When setting the reticle for hunting, you should determine your standard range and then adjust the reticle based upon that target distance. For targets which vary from that standard distance you may simply adjust the position of the reticle in relation to your target, or you may wish to use the procedure for trajectory compensation. It's up to your personal preference.
We hope that you will enjoy your new Nikon RIFLESCOPE for many years to come. Enjoy using it, and above all, always follow safe shooting procedures!

The product(s) described herein may be subject to export control regulations in the relevant country(ies). It (they) should not be exported without authorization of the exporting govermental authority if the regulations apply.

Herzlichen Glückwunsch zum Kauf eines Nikon RIFLESCOPE. Ihr neues Zielfernrohr zeichnete sich durch die robuste und haltbare Konstruktion ebenso wie die lichtstarke Präzisionsoptik von Nikon aus; wichtige Eigenschaften für ein hochwertiges Zielfernrohr.
Egal ob Sie das Zielfernrohr zur Jagd oder zum Scheibenschießen verwenden, das Anbringungsverfahren ist gleich. Sie sollten einen Satz Stahlmontageringe guter Qualität mit Standarddurchmsser von 25,4 mm besorgen. Nach de Anbringen des Zielfernrohrs am Gewehr folgen Sie den Verfahren zur Fadenkreuz-Ausrichtung.

Achtung
(1) Blicken Sie niemals durch das Zielfernrohr in die Sonne. Dabei besteht die Gefahr permanenter Augenschäden. Die gleiche Vorsichtsmaßregel gilt auch für alle anderen optischen Geräte wie Kameras und Ferngläser.
(2) Das Zielfernrohr ist wirksam gegen Feuchtigkeit und Staub abgedichtet. Sie können das Zielfernrohr sicher sowohl im Regen als auch in staubiger Umgebung verwenden. Um das gute Aussehen es Zielfernrohrs zu bewehren, raten wir, es vor der Lagerung zu trocknen und zu reinigen. Verwenden Sie zur Reinigung von Metalloberflächen ein weiches Tuch und zur Reinigung der Objektivlinsen sauberes Objektivreinigungspapier.

Beim Einstellen des Fadenkreuzes zur Jagd sollten Sie die Standardentfernung bestimmen und dann das Fadenkreuz basierend auf dieser Zielentfernung justieren. Bei Zielen, die von der Standardentfernung abweichen, können Sie dann einfach die Position des Fadenkreuzes in Beziehung zum Ziel nachstellen oder Sie können dem Verfahren zur Flugbahnkorrektur folgen, je nach persönlichem Geschmack.
Wir hoffen, daß Sie an Ihrem neuen Nikon RIFLESCOPE jahrelang Freude haben. Genießen Sie es, und denken Sie daran, immer allen Sicherheitsregeln beim Schießen zu folgen!
Für die voranstehend beschriebenen Produkte bestehen in einigen Ländern womöglich spezielle Ausfuhrbestimmungen. Bei Zutreffen einschlägiger Vorschriften dari das Produkt ohne vorherige Genehmigung der Außenhandelsbehörde nicht exportiert werden.

Nous vous félicitons d'avoir choisi une Nikon RIFLESCOPE. Votre nouvelle lunette représente le plus bel exemple d'instrument d'optique de construction solide et durable et de precision de Nikon, qualites importantes pour la lunette de visée d'un tireur sérieux.
Que vous utilisiez votre lunette pour la chasse ou pour le tir à la cible, la procédure de montage est la même. Vous devrez vous procurer un jeu de bagues de montage d'acier de haute qualité d'un diamètre standard de 25,4 mm (1 pouce). Pour le montage, suivez les instructions du fabricant des bagues. Après avoir monté la lunette de visée sur votre fusil, réglez l'alignement du réticule (croisée de fils) comme suit.

Précautions
(1) Ne regardez pas le soleil par la lunette de visée. Vous vous endommageriez irrémédiablement la vue. Cette précaution s'applique à tous les instruments d'optique, comme les appareils photo et les jumelles.
(2) La lunette de visée est étanche contre l'humidité et la poussière. Vous pourrez utiliser votre lunette de visée en toute sécurité sous la pluie et dans les environnements poussiéreux. Pour conserver l'extérieur de la lunette en bon état, nous vous suggérons de la sécher et de la nettoyer avant de la ranger. Utilisez un chiffon doux pour nettoyer les parties métalliques, et utilisez des papiers pour objectif photo pour nettoyer les lentilles de la lunette.

Pour régler le réticule pour la chasse, vous devrez tout d'abord déterminer la portée standard, puis réglez le réticule sur la base de cette distance de cible. Pour des cibles qui débordent de cette distance standard, vous pouvez régler simplement la position du réticule par rapport à la cible, ou bien vous pouvez aussi effectuer une correction de trajectoire, à votre choix.
Nous espérons que votre nouvelle Nikon RIFLESCOPE vous procurera de nombreuses années de divertissement. Profitez-en, mais avant tout, respectez toujours les consignes de sécurité en matière de tir !
Les produils décrits ci-dessus peuvent être sujets à des réglementations d'exportation dans les différents pays concernés. Les produits ne peuvent être exportés sans l'autorisatin de l'instance officielle compétente en matière d'exportations dans le cas où ces réglementations sont applicables.

Felicitaciones por haber elegido una Nikon RIFLESCOPE. Su nueva mira es el mejor ejemplo de la brillante óptica de precisión y construcción resistente y durable; cualidades importantes para una mira telescópica para rifles de un tirador serio.
Ya sea que utilice su mira para la caza o para el tiro al blanco, el procedimiento de montaje es idéntico. Usted deberá adquirir un juego de anillos de montaje de acero de alta calidad que tenga un diámetro estándar de 25,4 mm (1 pulgada). Siga las instrucciones del fabricante del anillo para los procedimientos de montaje. Después de instalar la mira en su rifle, siga los procedimientos de alineación del retículo (en cruz).

Advertencia
(1) No mire al sol a través de la mira telescopica para rifles. Esto dañará permanentemente su ojo. Esta precaución se aplica a todos los dispositivos ópticos tales como cámaras y binoculares.
(2) La mira telescópica para rifles está sellada efectivamente contra la humedad y el polvo. Usted podrá utilizar su mira con seguridad tanto en la lluvia como en ambientes polvorientos. Para preservar el aspecto de la mira, sugerimos que la seque y limpie antes de guardarla. Utilice un paño suave para limpiar las superficies de metal y pañuelos de papel para lentes fotográficas para limpiar las lentes de la mira.

Cuando ajuste el retículo para cazar, deberá determinar el alcance estándar y después ajustar el retículo en base con esa distancia al blanco. Para blancos que varíen de tal distancia estándar usted podrá ajustar simplemente la posición del retículo en relación con el blanco, o utilizar el procedimiento para la compensación de la trayectoria. Esto depende de su preferencia personal.
Esperamos que disfrute de su nueva Nikon RIFLESCOPE durante muchos años. !Disfrute utilizándola, y sobre todo, siempre siga los procedimientos de tiro seguro!
Es probable que los productos aqui descritos estén sujetos a legislación para el control de las exportactiones en determinados palses. Si dicha legislación fuera aplicable, no deben ser exportados sin el permiso de la autoridad estatal en materia de exportaciones.

Congratulazioni per aver scelto un Riflescope Nikon. Questo mirino è il migliore esempio della costruzione robusta e durevole e della luminosa ottica di precisione di Nikon, qualità importanti per il mirino dei tiratori seri.
Sia che si usi il mirino per la caccia sia per il tiro al bersaglio, il procedimento di montaggio è identico. Procurarsi una serie di anelli di montaggio in acciaio di buona qualità con un diametro standard di 25,4 mm. Seguire le istruzioni del fabbricante degli anelli per i procedimenti di montaggio. Dopo aver montato il mirino sul fucile, procedere come segue per allineare il reticolo.

Cautela
(1) Non guardare il sole attraverso il mirino. Questo causa danni permanenti alla vista. Questa precauzione vale per tutti i dispositivi ottici come fotocamere e binocoli.
(2) Il mirino è effettivamente sigillato come protezione da umidità e polvere. Si può usare il mirino in sicurezza sia sotto la pioggia che in luoghi polverosi. Per proteggere l'aspetto del mirino, consigliamo di asciugarlo e pulirlo prima di riporlo. Usare un panno morbido per la pulizia delle superfici metalliche e carta di pulizia per obiettivi fotografici per pulire le lenti del mirino.

Quando si imposta il reticolo per la caccia, stabilire il proprio raggio normale e quindi regolare il reticolo in base a quella distanza dal bersaglio. Per i bersagli che si trovano a distanze diverse da quella normale, si può regolare semplicemente la posizione del reticolo in rapporto al bersaglio o si può usare il procedimento di compensazione della traiettoria, come si preferisce.
Speriamo che il Riflescope Nikon vi sarà utile per molti anni a venire. Vi auguriamo piacere nell'usarlo e seguite sempre le modalità di sicurezza per il tiro!
I prodotti descritti in questo catalogo sono soggetti alle normative di controllo esportazione vigenti nel Paese di destinazione. In caso di applicazione della suddetta regolamentazione, questi prodotti non possono essere esportati senza preventiva autorizzazione dell'autorità governativa.

1. Nomenclature
1. Nomenklatur
1. Nomenclature
1. Nomenclatura
1. Nomenclatura

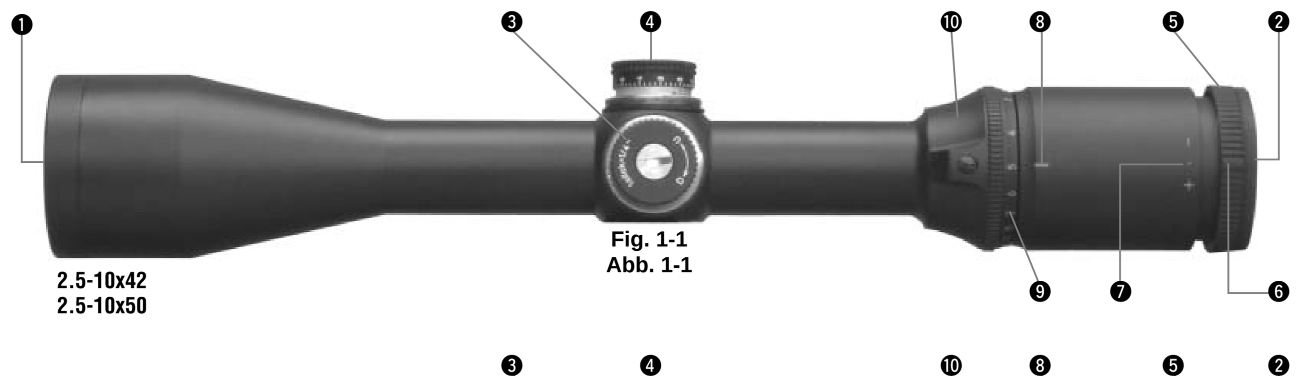

2.5-10x42
2.5-10x50

Fig. 1-1
Abb. 1-1

Magnified Figure of 2.5-10x42, 2.5-10x50 Hand turn Grip
Vergrößerte Darstellung des 2.5-10x42, 2.5-10x50 Handdrehgriffs
Schéma agrandi de la poignée à rotation manuelle 2.5-10x42, 2.5-10x50

Fig. 1-2
Abb. 1-2

Ilustracion ampliada del cilindro de ajuste manual 2.5-10x42, 2.5-10x50
Figura ingrandita dell'impugnatura 2.5-10x42, 2.5-10x50 a rotazione manuale

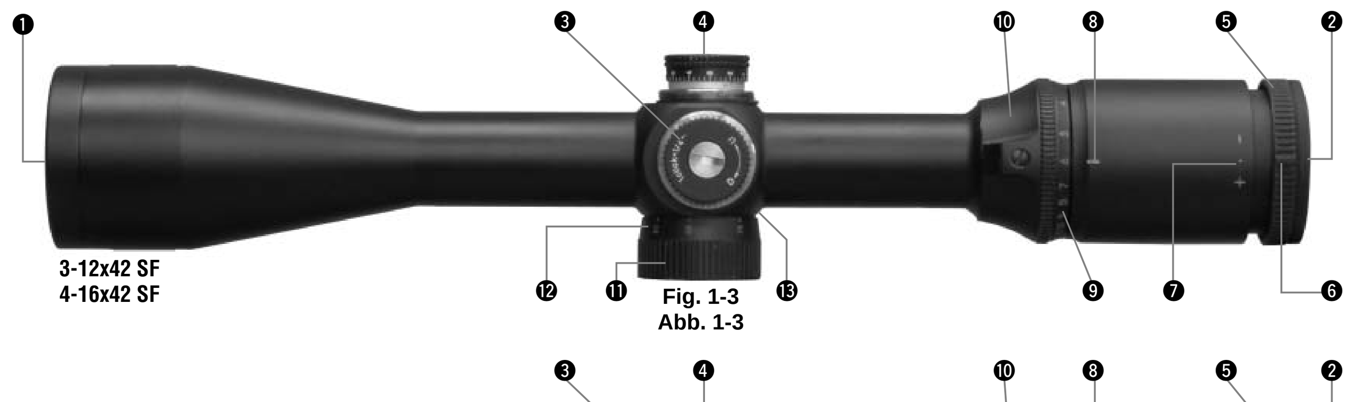

3-12x42 SF
4-16x42 SF

Fig. 1-3
Abb. 1-3

Magnified Figure of 3-12x42 SF, 4-16x42 SF Hand turn Grip
Vergrößerte Darstellung des 3-12x42 SF, 4-16x42 SF Handdrehgriffs
Schéma agrandi de la poignée à rotation manuelle 3-12x42 SF, 4-16x42 SF

Fig. 1-4
Abb. 1-4

Ilustracion ampliada del cilindro de ajuste manual 3-12x42 SF, 4-16x42 SF
Figura ingrandita dell'impugnatura 3-12x42 SF, 4-16x42 SF a rotazione manuale

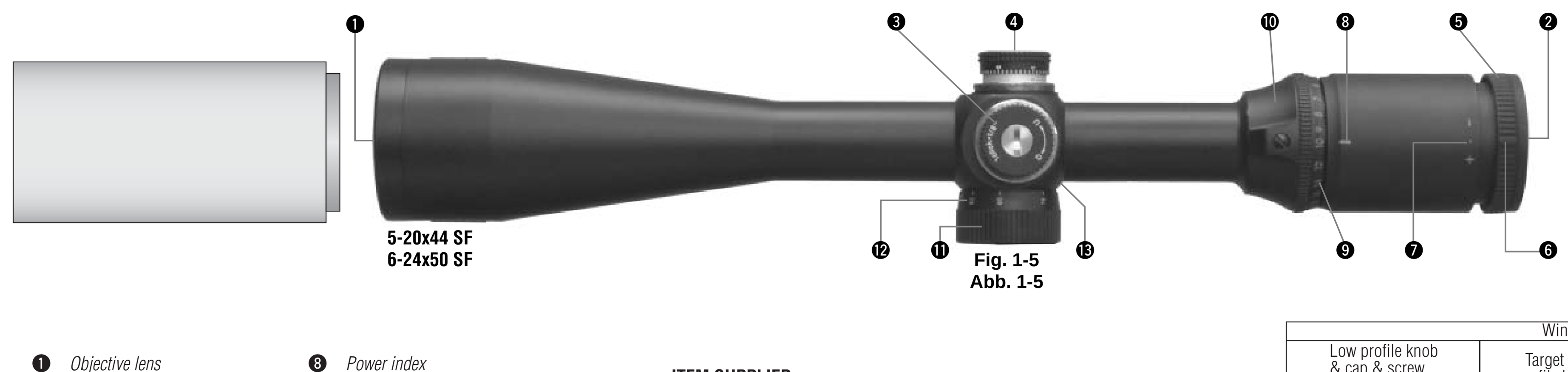

5-20x44 SF
6-24x50 SF

Fig. 1-5
Abb. 1-5

Magnified Figure of 5-20x44 SF, 6-24x50 SF Hand turn Grip
Vergrößerte Darstellung des 5-20x44 SF, 6-24x50 SF Handdrehgriffs
Schéma agrandi de la poignée à rotation manuelle 5-20x44 SF, 6-24x50 SFF

Fig. 1-6
Abb. 1-6

Ilustracion ampliada del cilindro de ajuste manual 5-20x44 SF, 6-24x50 SF
Figura ingrandita dell'impugnatura 5-20x44 SF, 6-24x50 SF a rotazione manuale

❶ *Objective lens*
❷ *Eyepiece lens*
❸ *Elevation adjustment*
❹ *Windage adjustment*
❺ *Eyepiece adjustment*
❻ *Eyepiece power index*
❼ *0 (Zero) diopter point*
❽ *Power index*
❾ *Power scale*
❿ *Power selector ring*
⓫ *Side focus adjustment*
⓬ *Distance scale*
⓭ *Distance index*

ITEM SUPPLIED
Body..1 piece
Eyepiece cap (flip -open) ....1 piece
Objective cap (flip-open) ....1 piece
Knob & cap & Hood....................Refer to Table
Nikon cloth..1 piece

		Windage and elevation adjustment knob				Hood
		Low profile knob & cap & screw (2 pcs.)	Target type high profile knob & cap	Oversized high profile knob	Screw for high profile knob	
2.5-10x42	(1/4")	attached	option*	not available	option (2 pcs.)	option
2.5-10x50	(1/4")	attached	option*	not available	option (2 pcs.)	option
3-12x42 SF	(1/4")	attached	option*	not available	option (2 pcs.)	option
4-16x42 SF	(1/4")	attached	option*	not available	option (2 pcs.)	option
5-20x44 SF	(1/8")	attached	included*	included*	included (4 pcs.)	included
6-24x50 SF	(1/8")	attached	included*	included*	included (4 pcs.)	included

*For Elevation & Windage

❶ *Objektiv*
❷ *Okular*
❸ *Höhenverstellung*
❹ *Seitenverstellung*
❺ *Okulareinstellung*
❻ *Okularstärkenindex*
❼ *0 (Null) stäkenpunkt*
❽ *Stärkenindexpunkt*
❾ *Stärkenskala*
❿ *Stärkenwahlring*
⓫ *SeitlicheräSch rte-Einstellring*
⓬ *Entferungsskalen*
⓭ *Entferungsskalen-Index*

TEILE BEZEICHNUNG
Gehäuse...1 Stück
Okularkappe (aufklappbar) ....1 Stück
Objektivkappe (aufklappbar)..................1 Stück
Knopf & Kappe und Haube ....Siehe Tabelle
Nikontuch ....1 Stück

		Einstellknöpfe für Höhen- und Seitenverstellungen				Haube
		Niedrigprofilknopf & Kappe & Schraube (2 Stk.)	Zielart, Hochprofilknopf & Kappe	Überdimensionaler Hochprofilknopf	Schraube für Hochprofilknopf	
2.5-10x42	(1/4")	angebracht	option*	nicht erhältlich	option (2 Stk.)	option
2.5-10x50	(1/4")	angebracht	option*	nicht erhältlich	option (2 Stk.)	option
3-12x42 SF	(1/4")	angebracht	option*	nicht erhältlich	option (2 Stk.)	option
4-16x42 SF	(1/4")	angebracht	option*	nicht erhältlich	option (2 Stk.)	option
5-20x44 SF	(1/8")	angebracht	enthalten*	enthalten*	enthalten (4 Stk.)	enthalten
6-24x50 SF	(1/8")	angebracht	enthalten*	enthalten*	enthalten (4 Stk.)	enthalten

*für Höhen- und Seitenverstellungen

❶ *Objectif*
❷ *Oculaire*
❸ *Réglage d'élévation*
❹ *Réglage de dérivation*
❺ *Réglage d'oculaire*
❻ *Oculaire d'indec de puissance*
❼ *0 (Zéro) Paint de diopter*
❽ *Point d'indec de puissance*
❾ *Echelle de puissance*
❿ *Bague de sélection de puissance*
⓫ *Bague de réglage de miss au point latérale*
⓬ *Déchelle de distance*
⓭ *Index de distance*

ELEMENT FORNITI
Boîtier ....1 pièce
Cache de l'oculaire (ouverture-bascule).......1 pièce
Cache de l'objectif (ouverture-bascule)........1 pièce
Bouton et cache si paraluce..............Cf. tableau
Chiffon Nikon..1 pièce

		Bouton de réglage de déviation et de hauteur				Pare-soleil
		Bouton profil bas & cache & vis (2 pièces)	Bouton profil haut type de cible & cache	Bouton profil haut surdimensionné	Vis pour bouton profil haut	
2.5-10x42	(1/4")	Joint	option*	Non disponible	option (2 pièces)	option
2.5-10x50	(1/4")	Joint	option*	Non disponible	option (2 pièces)	option
3-12x42 SF	(1/4")	Joint	option*	Non disponible	option (2 pièces)	option
4-16x42 SF	(1/4")	Joint	option*	Non disponible	option (2 pièces)	option
5-20x44 SF	(1/8")	Joint	Inclus*	Inclus*	Inclus (4 pièces)	IInclus
6-24x50 SF	(1/8")	Joint	Inclus*	Inclus*	Inclus (4 pièces)	Inclus

*Pour la hauteur et la déviation

❶ *Objetivo*
❷ *Ocular*
❸ *Dispositivo de ajuste de elevación*
❹ *Dispositivo de ajuste del efecto del viento*
❺ *Dispositivo de ajuste del ocular*
❻ *Punto de índice de potencia del ocular*
❼ *0 (Zero) Punto de diottrica*
❽ *Punto de índice de potencia*
❾ *Escala de potencia*
❿ *Anillo seléction*
⓫ *Anillo de ajuste de enfoque lateral*
⓬ *Escala de distancias*
⓭ *Indice de distancias*

ELEMENTS FOURNIS
Cuerpo...1 pieza
Tapa del ocular (abierto) ....1 pieza
Tapa del ocular (abierto) ....1 pieza
Perilla et tapa et clarté du pare-soleil ...Consulte el Cuadro
Paño de Nikon ....1 pieza

		Bobinado y perilla de ajuste de altura				Funda
		Perilla de bajo perfil y tapa y tornillo (2 pzas.)	Tapa y perilla de alto perfil de tipo objeto	Perilla de alto perfil de sobretamaño	Tornillo para perilla de alto perfil	
2.5-10x42	(1/4")	instalado	opción*	No existe	opción (2 pzas.)	opción
2.5-10x50	(1/4")	instalado	opción*	No existe	opción (2 pzas.)	opción
3-12x42 SF	(1/4")	instalado	opción*	No existe	opción (2 pzas.)	opción
4-16x42 SF	(1/4")	instalado	opción*	No existe	opción (2 pzas.)	opción
5-20x44 SF	(1/8")	instalado	incluido*	incluido*	incluido (4 pzas.)	incluido
6-24x50 SF	(1/8")	instalado	incluido*	incluido*	incluido (4 pzas.)	incluido

*Para altura y bobinado

❶ *Lente dell'obiettivo*
❷ *Lente dell'oculare*
❸ *Dispositivo di regolazion dellélevazione*
❹ *Dispositivo di regolazion della deriva*
❺ *Dispositivo di regolazion delloculare*
❻ *Punto indice di delloculare*
❼ *0 (Zero) punto di diottre*
❽ *Punto indice di ingrandimento*
❾ *Scala di ingrandimento*
❿ *Anello di selezione ingrandimento*
⓫ *Anello laterale di messa a fuoco*
⓬ *Scala di distantanza*
⓭ *Indice di distanza*

ELEMENT FORNITI
Corpo..1 pezzo
Coperchietto dell'oculare (giretto-aperto) ....1 pezzo
Coperchietto dell'obiettivo (giretto-aperto)......1 pezzo
Manopola e coperchietto y Funda...Riferirsi alla tabella
Tessuto Nikon...1 pezzo

		Manopola di regolazione del vento e dell'elevazione				Paraluce
		Manopola del profilo basso, coperchietto e vite (2 pezzi)	Manopola del profilo alto del tipo bersaglio e coperchietto	Manopola del profilo alto in dimensione ingrandita	Vite per la manopola del profilo alto	
2.5-10x42	(1/4")	Incorporata	Opzione*	Non disponibile	Opzione (2 pezzi.)	Opzione
2.5-10x50	(1/4")	Incorporata	Opzione*	Non disponibile	Opzione (2 pezzi.)	Opzione
3-12x42 SF	(1/4")	Incorporata	Opzione*	Non disponibile	Opzione (2 pezzi.)	Opzione
4-16x42 SF	(1/4")	Incorporata	Opzione*	Non disponibile	Opzione (2 pezzi.)	Opzione
5-20x44 SF	(1/8")	Incorporata	Inclusa*	Inclusa*	Inclusa (4 pezzi.)	Inclusa
6-24x50 SF	(1/8")	Incorporata	Inclusa*	Inclusa*	Inclusa (4 pezzi.)	Inclusa

*Per l'elevazione e il vento

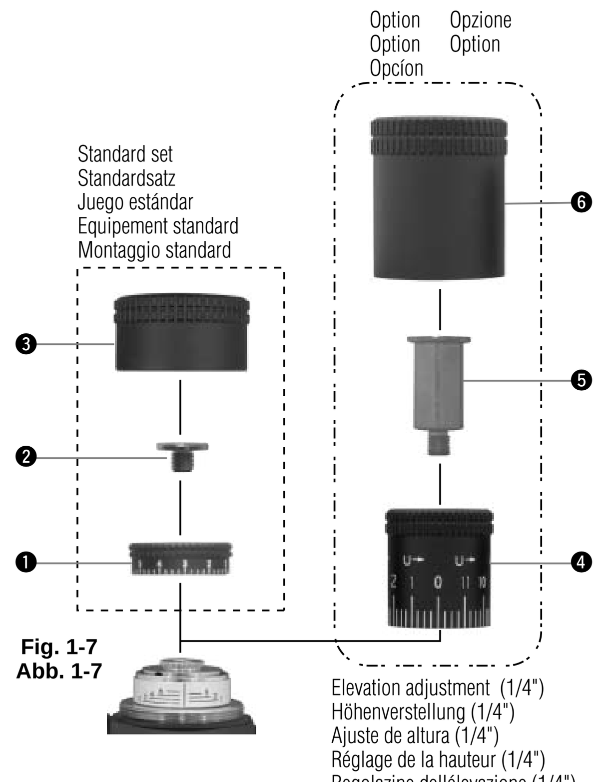

Fig. 1-7
Abb. 1-7

Elevation adjustment (1/4")
Höhenverstellung (1/4")
Ajuste de altura (1/4")
Réglage de la hauteur (1/4")
Regolazine dellélevazione (1/4")

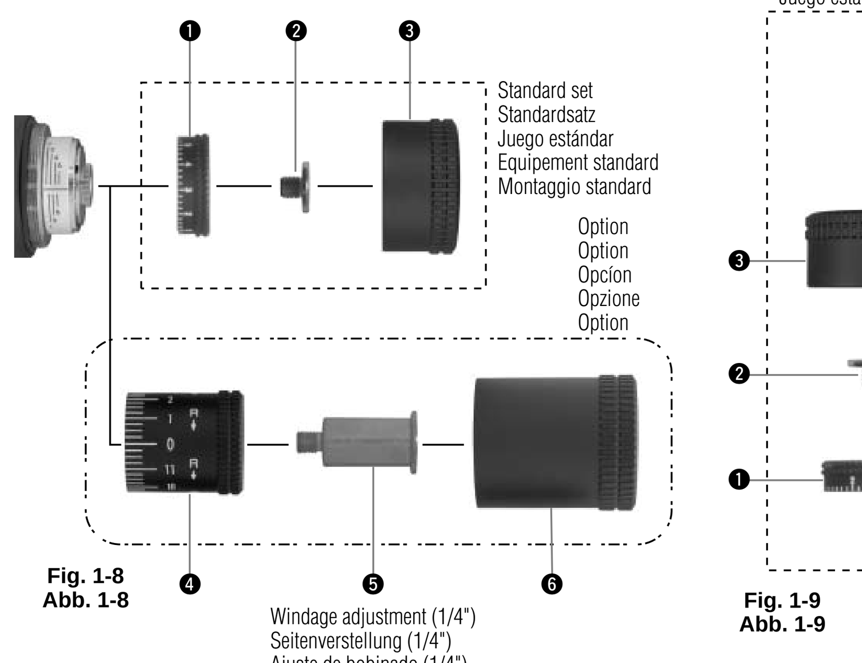

Fig. 1-8
Abb. 1-8

Windage adjustment (1/4")
Seitenverstellung (1/4")
Ajuste de bobinado (1/4")
Réglage de la déviation (1/4")
Regolazione del vento (1/4")

❶ *Low profile knob*
❷ *Screw for Low profile knob*
❸ *Cap for Low profile knob*
❹ *Target type High profile knob*
❺ *Screw for Target type High profile knob*
❻ *Cap for Target type High profile knob*

❶ *Niedrigprofilknopf*
❷ *Schraube für Niedrigprofilknopf*
❸ *Kappe für Niedrigprofilknopf*
❹ *Zielart Hochprofilknopf*
❺ *Schraube für den Zielart Hochprofilknopf*
❻ *Kappe für den Zielart Hochprofilknopf*

❶ *Perilla de bajo perfil*
❷ *Tornillo para perilla de bajo perfil*
❸ *Tapa para perilla de bajo perfil*
❹ *Perilla de alto perfil de tipo objeto*
❺ *Tornillo para perilla de alto perfil de tipo objeto*
❻ *Tapa para perilla de alto perfil de tipo objeto*

❶ *Bouton de profil bas*
❷ *Vis pour bouton profil bas*
❸ *Cache pour bouton profil bas*
❹ *Bouton profil haut type de cible*
❺ *Vis pour bouton profil haut type de cible*
❻ *Cache pour bouton profil haut type de cible*

❶ *Manopola del profilo basso*
❷ *Vite per la manopola del profilo basso*
❸ *Coperchietto per la manopola del profilo basso*
❹ *Manopola del profilo alto del tipo bersaglio*
❺ *Vite per la manopola del profilo alto del tipo bersaglio*
❻ *Coperchietto per la manopola del profilo alto del tipo bersaglio*

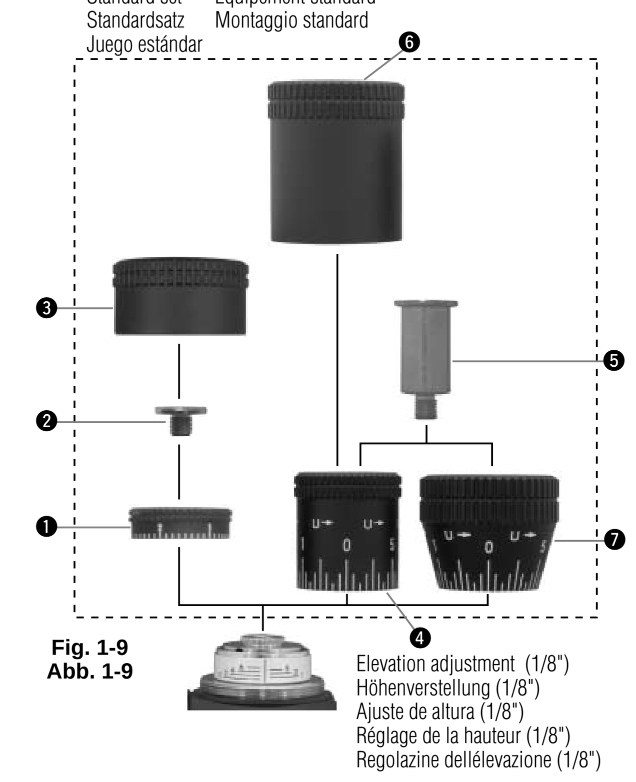

Fig. 1-9
Abb. 1-9

Elevation adjustment (1/8")
Höhenverstellung (1/8")
Ajuste de altura (1/8")
Réglage de la hauteur (1/8")
Regolazine dellélevazione (1/8")

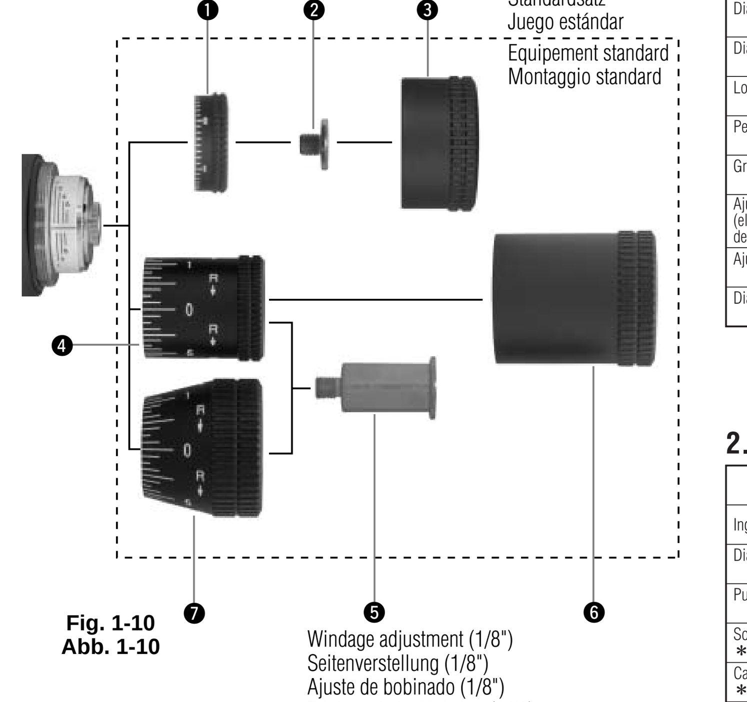

Fig. 1-10
Abb. 1-10

Windage adjustment (1/8")
Seitenverstellung (1/8")
Ajuste de bobinado (1/8")
Réglage de la déviation (1/8")
Regolazione del vento (1/8")

❶ *Low profile knob*
❷ *Screw for Low profile knob*
❸ *Cap for Low profile knob*
❹ *Target type High profile knob*
❺ *Screw for Target type High profile knob*
❻ *Cap for Target type High profile knob*
❼ *Oversized high profile knob*

❶ *Niedrigprofilknopf*
❷ *Schraube für Niedrigprofilknopf*
❸ *Kappe für Niedrigprofilknopf*
❹ *Zielart Hochprofilknopf*
❺ *Schraube für den Zielart Hochprofilknopf*
❻ *Kappe für den Zielart Hochprofilknopf*
❼ *Überdimensionaler Zielart Hochprofilknopf*

❶ *Perilla de bajo perfil*
❷ *Tornillo para perilla de bajo perfil*
❸ *Tapa para perilla de bajo perfil*
❹ *Perilla de alto perfil de tipo objeto*
❺ *Tornillo para perilla de alto perfil de tipo objeto*
❻ *Tapa para perilla de alto perfil de tipo objeto*
❼ *Perilla de alto perfil de sobretamaño*

❶ *Bouton de profil bas*
❷ *Vis pour bouton profil bas*
❸ *Cache pour bouton profil bas*
❹ *Bouton profil haut type de cible*
❺ *Vis pour bouton profil haut type de cible*
❻ *Cache pour bouton profil haut type de cible*
❼ *Bouton profil haut surdimensionné*

❶ *Manopola del profilo basso*
❷ *Vite per la manopola del profilo basso*
❸ *Coperchietto per la manopola del profilo basso*
❹ *Manopola del profilo alto del tipo bersaglio*
❺ *Vite per la manopola del profilo alto del tipo bersaglio*
❻ *Coperchietto per la manopola del profilo alto del tipo bersaglio*
❼ *Manopola del profilo alto in dimensione ingrandita*

2. Specifications

Model		3-12x42 SF	2.5-10x42	2.5-10x50	4-16x42 SF	5-20x44 SF	6-24x50 SF
Actual Magnification		3x-12x	2.5x-10x	2.5x-10x	4x-16x	5x-20x	6x-24x
Objective Diameter	(mm) (in)	42 mm 1.65 in	42 mm 1.65 in	50 mm 1.97 in	42 mm 1.65 in	44 mm 1.73 in	50 mm 1.97 in
Exit Pupil	(mm) (in)	3.5 mm 0.14 in	4.2 mm 0.17 in	5.0 mm 0.20 in	2.6 mm 0.10 in	2.2 mm 0.09 in	2.1 mm 0.08 in
Eye Relief ***	(mm) (in)	101.6-94.0 mm 4.0-3.7 in	101.6-96.5 mm 4.0-3.8 in	101.6-99.1 mm 4.0-3.9 in	101.6-94.0 mm 4.0-3.7 in	101.6-91.4 mm 4.0-3.6 in	101.6-91.4 mm 4.0-3.6 in
Field of View at 100yds. ***	(m) (ft)	10.2-2.6m 33.6-8.4ft	12.3-3.1m 40.3-10.1ft	12.3-3.1m 40.3-10.1ft	7.7-1.9m 25.2-6.3ft	6.1-1.5m 20.1-5.0ft	5.1-1.3m 16.8-4.2ft
Tube Diameter	(mm) (in)	25.4 mm 1 in	25.4 mm 1 in	25.4 mm 1 in	25.4 mm 1 in	25.4 mm 1 in	25.4 mm 1 in
Objective Tube Dia.	(mm) (in)	49.3 mm 1.94 in	49.3 mm 1.94 in	57.3 mm 2.26 in	49.3 mm 1.94 in	52.0 mm 2.05 in	57.3 mm 2.26 in
Length	(mm) (in)	333 mm 13.11 in	319 mm 12.56 in	347 mm 13.66 in	344 mm 13.54 in	357 mm 14.06 in	394 mm 15.51 in
Weight	(g) (oz)	530 g 18.7 oz	470 g 16.6 oz	510 g 18.0 oz	540 g 19.0 oz	540 g 19.0 oz	580 g 20.5 oz
Adjustment Graduation	* (moa)	1 click = 1/4 Moa	1 click = 1/4 Moa	1 click = 1/4 Moa	1 click = 1/4 Moa	1 click = 1/8 Moa	1 click = 1/8 Moa
Maximum Internal Adjustment (Elevation & Windage)	* (moa)	60	70	70	40	34	30
Parallax Setting **	(m) (yds)	45.72 m ~ ∞ 50 yards ~ ∞	91.44 m 100 yards	91.44 m 100 yards	45.72 m ~ ∞ 50 yards ~ ∞	45.72 m ~ ∞ 50 yards ~ ∞	45.72 m ~ ∞ 50 yards ~ ∞
Outside Diameter of Eyepiece	(mm) (in)	44 mm 1.73 in	44 mm 1.73 in	44 mm 1.73 in	44 mm 1.73 in	44 mm 1.73 in	44 mm 1.73 in

*moa=minute of angle (In front of 100 yards 1/4 moa is nearly equal to 1/4 inches.)
**Nikon riflescopes are factory set to be parallax free at 100 yds (91.44 m). 3-12x42 SF, 4-16x42 SF, 5-20x44 SF and 6-24x50 SF allow free adjustment from 50 yds. up to infinite point.
***(at minimum magnification)-(at maximum magnification)

2. Technische Daten

Model		3-12x42 SF	2.5-10x42	2.5-10x50	4-16x42 SF	5-20x44 SF	6-24x50 SF
Tatsächliche Vergrößerung		3x-12x	2.5x-10x	2.5x-10x	4x-16x	5x-20x	6x-24x
Objektivdurchmesser	(mm) (in)	42 mm 1.65 in	42 mm 1.65 in	50 mm 1.97 in	42 mm 1.65 in	44 mm 1.73 in	50 mm 1.97 in
Austrittspupille	(mm) (in)	3.5 mm 0.14 in	4.2 mm 0.17 in	5.0 mm 0.20 in	2.6 mm 0.10 in	2.2 mm 0.09 in	2.1 mm 0.08 in
Abstand der Austrittspupille ***	(mm) (in)	101.6-94.0 mm 4.0-3.7 in	101.6-96.5 mm 4.0-3.8 in	101.6-99.1 mm 4.0-3.9 in	101.6-94.0 mm 4.0-3.7 in	101.6-91.4 mm 4.0-3.6 in	101.6-91.4 mm 4.0-3.6 in
ehfeld bei 100m ***	(m) (ft)	10.2-2.6m 33.6-8.4ft	12.3-3.1m 40.3-10.1ft	12.3-3.1m 40.3-10.1ft	7.7-1.9m 25.2-6.3ft	6.1-1.5m 20.1-5.0ft	5.1-1.3m 16.8-4.2ft
Tubusdurchmesser	(mm) (in)	25.4 mm 1 in	25.4 mm 1 in	25.4 mm 1 in	25.4 mm 1 in	25.4 mm 1 in	25.4 mm 1 in
Objedtivtubusdurchmesser	(mm) (in)	49.3 mm 1.94 in	49.3 mm 1.94 in	57.3 mm 2.26 in	49.3 mm 1.94 in	52.0 mm 2.05 in	57.3 mm 2.26 in
Länge	(mm) (in)	333 mm 13.11 in	319 mm 12.56 in	347 mm 13.66 in	344 mm 13.54 in	357 mm 14.06 in	394 mm 15.51 in
Gewicht	(g) (oz)	530 g 18.7 oz	470 g 16.6 oz	510 g 18.0 oz	540 g 19.0 oz	540 g 19.0 oz	580 g 20.5 oz
Einstellteilung	* (moa)	1 click = 1/4 Moa	1 click = 1/4 Moa	1 click = 1/4 Moa	1 click = 1/4 Moa	1 click = 1/8 Moa	1 click = 1/8 Moa
Maximale interne Einstellung (Höhe und Seite)	* (moa)	60	70	70	40	34	30
Parallaxeneinstellung **	(m) (yds)	45.72 m ~ ∞ 50 yards ~ ∞	91.44 m 100 yards	91.44 m 100 yards	45.72 m ~ ∞ 50 yards ~ ∞	45.72 m ~ ∞ 50 yards ~ ∞	45.72 m ~ ∞ 50 yards ~ ∞
Außendurchmesser des Okulars	(mm) (in)	44 mm 1.73 in	44 mm 1.73 in	44 mm 1.73 in	44 mm 1.73 in	44 mm 1.73 in	44 mm 1.73 in

*moa=Minute es Winkels (auf einer Entfernung von 100 Yard entspricht 1/4 moa fast 1/4 Zoll.)
**Nikon-Zielfernrohre sind werkseitig parallaxenfrei auf 91,44 m (100 yards) eingestellt. 3-12x42 SF, 4-16x42 SF, 5-20x44 SF und 6-24x50 SF erlauben freie Einstellung von 45,72 m (50 yards) bis unendlich.
***(bei minimaler Vergrößerung)-(bei maximaler Vergrößerung)

2. Spécifications

Model		3-12x42 SF	2.5-10x42	2.5-10x50	4-16x42 SF	5-20x44 SF	6-24x50 SF
Grossissement réel		3x-12x	2.5x-10x	2.5x-10x	4x-16x	5x-20x	6x-24x
Diamétre d'objectif	(mm) (in)	42 mm 1.65 in	42 mm 1.65 in	50 mm 1.97 in	42 mm 1.65 in	44 mm 1.73 in	50 mm 1.97 in
Pupille de sortie	(mm) (in)	3.5 mm 0.14 in	4.2 mm 0.17 in	5.0 mm 0.20 in	2.6 mm 0.10 in	2.2 mm 0.09 in	2.1 mm 0.08 in
Dégagement oculaire ***	(mm) (in)	101.6-94.0 mm 4.0-3.7 in	101.6-96.5 mm 4.0-3.8 in	101.6-99.1 mm 4.0-3.9 in	101.6-94.0 mm 4.0-3.7 in	101.6-91.4 mm 4.0-3.6 in	101.6-91.4 mm 4.0-3.6 in
Champ linéaire perçu à 90m	(100 yards)	10.2-2.6m 33.6-8.4ft	12.3-3.1m 40.3-10.1ft	12.3-3.1m 40.3-10.1ft	7.7-1.9m 25.2-6.3ft	6.1-1.5m 20.1-5.0ft	5.1-1.3m 16.8-4.2ft
Diamètre de tube	(mm) (in)	25.4 mm 1 in	25.4 mm 1 in	25.4 mm 1 in	25.4 mm 1 in	25.4 mm 1 in	25.4 mm 1 in
Diamètre de tube d'objectif	(mm) (in)	49.3 mm 1.94 in	49.3 mm 1.94 in	57.3 mm 2.26 in	49.3 mm 1.94 in	52.0 mm 2.05 in	57.3 mm 2.26 in
Longueur	(mm) (in)	333 mm 13.11 in	319 mm 12.56 in	347 mm 13.66 in	344 mm 13.54 in	357 mm 14.06 in	394 mm 15.51 in
Poids	(g) (oz)	530 g 18.7 oz	470 g 16.6 oz	510 g 18.0 oz	540 g 19.0 oz	540 g 19.0 oz	580 g 20.5 oz
Graduations de règlage	* (moa)	1 click = 1/4 Moa	1 click = 1/4 Moa	1 click = 1/4 Moa	1 click = 1/4 Moa	1 click = 1/8 Moa	1 click = 1/8 Moa
Reglage interne maximal (Elévation et dérivation)	* (moa)	60	70	70	40	34	30
Réglages de parallaxe **	(m) (yds)	45.72 m ~ ∞ 50 yards ~ ∞	91.44 m 100 yards	91.44 m 100 yards	45.72 m ~ ∞ 50 yards ~ ∞	45.72 m ~ ∞ 50 yards ~ ∞	45.72 m ~ ∞ 50 yards ~ ∞
Diamètre extérieur d'oculaire	(mm) (in)	44 mm 1.73 in	44 mm 1.73 in	44 mm 1.73 in	44 mm 1.73 in	44 mm 1.73 in	44 mm 1.73 in

*moa=minute d'angle (De face à 100 yards, une moa d'1/4 est à peu près équivalente à 1/4 de pouce.)
**Les lunettes de visée Nikon sont réglées en usine pour être exemptes de parallaxe à 91,44 m (100 yards). Les lunettes 3-12x42 SF, 4-16x42 SF, 5-20x44 SF et 6-24x50 SF permettent un réglage libre de 45,72 m (50 yards) à l'infini.
***(au grossissement minimum)-(au grossissement maximum)

2. Especificaciones

Model		3-12x42 SF	2.5-10x42	2.5-10x50	4-16x42 SF	5-20x44 SF	6-24x50 SF
Aumento actual		3x-12x	2.5x-10x	2.5x-10x	4x-16x	5x-20x	6x-24x
Diámetro del objetivo	(mm) (in)	42 mm 1.65 in	42 mm 1.65 in	50 mm 1.97 in	42 mm 1.65 in	44 mm 1.73 in	50 mm 1.97 in
Pupila de salida	(mm) (in)	3.5 mm 0.14 in	4.2 mm 0.17 in	5.0 mm 0.20 in	2.6 mm 0.10 in	2.2 mm 0.09 in	2.1 mm 0.08 in
Distancia aprox. de la pupila de salida al ocular ***	(mm) (in)	101.6-94.0 mm 4.0-3.7 in	101.6-96.5 mm 4.0-3.8 in	101.6-99.1 mm 4.0-3.9 in	101.6-94.0 mm 4.0-3.7 in	101.6-91.4 mm 4.0-3.6 in	101.6-91.4 mm 4.0-3.6 in
Campo de visión a 100 yardas ***	(m) (ft)	10.2-2.6m 33.6-8.4ft	12.3-3.1m 40.3-10.1ft	12.3-3.1m 40.3-10.1ft	7.7-1.9m 25.2-6.3ft	6.1-1.5m 20.1-5.0ft	5.1-1.3m 16.8-4.2ft
Diámetro del tubo	(mm) (in)	25.4 mm 1 in	25.4 mm 1 in	25.4 mm 1 in	25.4 mm 1 in	25.4 mm 1 in	25.4 mm 1 in
Diám. del tubo del objetivo	(mm) (in)	49.3 mm 1.94 in	49.3 mm 1.94 in	57.3 mm 2.26 in	49.3 mm 1.94 in	52.0 mm 2.05 in	57.3 mm 2.26 in
Longitud	(mm) (in)	333 mm 13.11 in	319 mm 12.56 in	347 mm 13.66 in	344 mm 13.54 in	357 mm 14.06 in	394 mm 15.51 in
Peso	(g) (oz)	530 g 18.7 oz	470 g 16.6 oz	510 g 18.0 oz	540 g 19.0 oz	540 g 19.0 oz	580 g 20.5 oz
Graduación de ajuste	* (moa)	1 click = 1/4 Moa	1 click = 1/4 Moa	1 click = 1/4 Moa	1 click = 1/4 Moa	1 click = 1/8 Moa	1 click = 1/8 Moa
Ajuste interno máximo (elevacion y efecto del viento)	* (moa)	60	70	70	40	34	30
Ajustes de paralaje **	(m) (yds)	45.72 m ~ ∞ 50 yards ~ ∞	91.44 m 100 yards	91.44 m 100 yards	45.72 m ~ ∞ 50 yards ~ ∞	45.72 m ~ ∞ 50 yards ~ ∞	45.72 m ~ ∞ 50 yards ~ ∞
Diámetro exterior del ocular	(mm) (in)	44 mm 1.73 in	44 mm 1.73 in	44 mm 1.73 in	44 mm 1.73 in	44 mm 1.73 in	44 mm 1.73 in

*moa=minutos de ángulo (En el frente de 100 yardas 1/4 moa es casi equivalente a 1/4 pulgada)
**Las miras telescópicas para rifles Nikon han sido fabricadas para que no necesiten ajuste de paralaje a 100 yardas (91,44 m). 3-12x42 SF, 4-16x42 SF, 5-20x44 SF y 6-24x50 SF pueden ajustarse libremente desde 50 yardas (45,72 m) hasta el punto infinito.
***(en aumento mínimo)-(en aumento máximo)

2. Dati tecnici

Model		3-12x42 SF	2.5-10x42	2.5-10x50	4-16x42 SF	5-20x44 SF	6-24x50 SF
Ingrandimento effettivo		3x-12x	2.5x-10x	2.5x-10x	4x-16x	5x-20x	6x-24x
Diametro obiettivo	(mm) (in)	42 mm 1.65 in	42 mm 1.65 in	50 mm 1.97 in	42 mm 1.65 in	44 mm 1.73 in	50 mm 1.97 in
Pupilla di uscita	(mm) (in)	3.5 mm 0.14 in	4.2 mm 0.17 in	5.0 mm 0.20 in	2.6 mm 0.10 in	2.2 mm 0.09 in	2.1 mm 0.08 in
Sollievo occhio ***	(mm) (in)	101.6-94.0 mm 4.0-3.7 in	101.6-96.5 mm 4.0-3.8 in	101.6-99.1 mm 4.0-3.9 in	101.6-94.0 mm 4.0-3.7 in	101.6-91.4 mm 4.0-3.6 in	101.6-91.4 mm 4.0-3.6 in
Campo di visione a 100 iarde ***	(m) (ft)	10.2-2.6m 33.6-8.4ft	12.3-3.1m 40.3-10.1ft	12.3-3.1m 40.3-10.1ft	7.7-1.9m 25.2-6.3ft	6.1-1.5m 20.1-5.0ft	5.1-1.3m 16.8-4.2ft
Diametro canna	(mm) (in)	25.4 mm 1 in	25.4 mm 1 in	25.4 mm 1 in	25.4 mm 1 in	25.4 mm 1 in	25.4 mm 1 in
Diametro canna obiettivo	(mm) (in)	49.3 mm 1.94 in	49.3 mm 1.94 in	57.3 mm 2.26 in	49.3 mm 1.94 in	52.0 mm 2.05 in	57.3 mm 2.26 in
Lunghezza	(mm) (in)	333 mm 13.11 in	319 mm 12.56 in	347 mm 13.66 in	344 mm 13.54 in	357 mm 14.06 in	394 mm 15.51 in
Peso	(g) (oz)	530 g 18.7 oz	470 g 16.6 oz	510 g 18.0 oz	540 g 19.0 oz	540 g 19.0 oz	580 g 20.5 oz
Graduazione regolatore	* (moa)	1 click = 1/4 Moa	1 click = 1/4 Moa	1 click = 1/4 Moa	1 click = 1/4 Moa	1 click = 1/8 Moa	1 click = 1/8 Moa
Regolazione interna massima (elevazione e vento)	* (moa)	60	70	70	40	34	30
Impostazioni di **	(m) (yds)	45.72 m ~ ∞ 50 yards ~ ∞	91.44 m 100 yards	91.44 m 100 yards	45.72 m ~ ∞ 50 yards ~ ∞	45.72 m ~ ∞ 50 yards ~ ∞	45.72 m ~ ∞ 50 yards ~ ∞
Diametro esterno oculare	(mm) (in)	44 mm 1.73 in	44 mm 1.73 in	44 mm 1.73 in	44 mm 1.73 in	44 mm 1.73 in	44 mm 1.73 in

*moa=minuto di angolo (Davanti a 100 iarde 1/4 moa è quasi uguale a 1/4 pollici.)
**I mirnin Nikon sono stati impostati in fabbrica per nessun parallasse a 100 iarde (91,44 m). 3-12x42 SF, 4-16x42 SF, 5-20x44 SF e 6-24x50 SF permettono la regolazione libera da 50 iarde (45,72 m) all'infinito.
***(al minimo ingrandimento)-(al massimo ingrandimento)

Download from Www.Somanuals.com. All Manuals Search And Download.

3. Instructions

(1) Focusing

❶Look through the eyepiece with your eye positioned about 10cm (4 in) away from the eyepiece lens (Fig. 3-1), and you will see the Nikoplex reticle (Fig. 3-2), the BDC reticle (Fig. 3-3) or the Miliradian Dot reticle (Fig. 3-4) or the Crosshair reticle (Fig. 3-5) or the Crosshair with Dot reticle (Fig. 3-6).
Be sure your eye is positioned within proper alignment and proper eye relief otherwise the view will "black out".

❷Point the objective end of the scope at the sky (Do not point at the sun) or at a plain unpatterned wall.
Turn the eyepiece adjustment counter-clockwise and then turn it clockwise until the reticle appears sharp.
Use the 0 (zero) diopter point and Eyepiece power index for your eye power reference. (Fig. 3-7)

(2) Magnification

- The Riflescope 3-12x42 SF has a variable magnification from 3 to 12x, 2.5-10x42 and 2.5-10x50 from 2.5 to 10x, 4-16x42 SF from 4 to 16x, 5-20x44 SF from 5 to 20x, 6-24x50 SF from 6 to 24x.
  To change powers. just rotate the power selector ring until the desired magnification appears adjacent to the power index dot.

(3) Adjustment of the riflescope

Sighting through the riflescope. align the rifle with your aiming point on the target and shoot a trial round. If the bullet does not hit the aiming point, adjust the elevation and windage. as follows:

- If the bullet hits under the aiming point, turn the elevation adjustment (counter-clockwise) in the direction of the arrow marked "U" for up as in Fig. 3-8. If the bullet hits high, turn adjustment (clockwise) in the direction of the arrow marked "D" for down.
- If the bullet hits to the right of the aiming point, turn the windage adjustment (clockwise) in the direction of the arrow marked "L" for left as in Fig. 3-9. If the bullet hits to the left of the aiming point, turn adjustment (counter-clockwise) in the direction of the arrow marked "R" for right.
- For ther High profile knob adjustment is made by turning the knob by hand. If the bullet hits under the aiming point, turn the knob in the direction of the arrow marked "U" (Fig. 3-10). If the bullet hits to the left of the aiming point, turn the knob in the direction of the arrow marked "R" (Fig. 3-11).

(4) Adjustable objective

The Nikon Riflescope, 3-12x42 SF, 4-16x42 SF, 5-20x44 SF, 6-24x50 SF can be more precisely focused within the range of at least 50 yards (45.72m) ~infinity by rotating the objective adjusting ring.
Parallax can be eliminated and sight alignment will be accurate.
Use its distance scale as a reference guide.
The adjusting ring has a lock system, so that it will not move during shooting. When adjusting the focus, pull out the adjusting ring. For lock push in the adjusting ring. (Fig.3-12)

3. Anleitung

(1) Scharfstellung

❶Durch das Okular blicken, wobei das Auge etwa 10 cm von der Okularlinse entfernt sein soll (Abb. 3-1), und das Nikoplex Fadenkreuz (Abb. 3-2), das mit BDC Fadenkreuz (Abb. 3-3), oder das Milliradian-Fadenkreuz (Abb. 3-4), oder das Fadenkreuz-Absehe (Abb. 3-5) oder das Fadenkreuz mit Punkt (Abb. 3-6) wird sichtbar.
Sicherstellen, daß Ihr Auge richtig positioniert ist und für richtigen Abstand der Austrittspupille gesorgt ist, weil andernfalls das Bild "ausgeschwärzt" wird.

❷Das Objektivende in den Himmel richten. (Auf keinen Fall in die Sonne) oder auf eine gleichmäßige Wand ohne Muster.
Den Okulareinstellring zuerst gegen den Uhrzeigersinn und dann im Uhrzeigersinn drehen, bis das Fadenkreuz scharf erscheint.
Verwenden Sie den 0 (Null) Dioptrienpunkt und den Brechungsindex des Okulars als Bezugswerte für Ihre Sehstärke (Abb. 3-7)

(2) Vergrößerung

- Das Nikon Riflescope 3-12-42 SF hat eine Vergrößerung von 3 bis 12x 2.5-10x42 und 2.5-10x50 von 2.5 bis 10x. 4-16x42 SF von 4 bis 16x, 5-20x44 SF von 4 bis 16x, 5-20x44 SF von 5 bis 20x 6-24x50 SF von 6 bis 24x.
  Zum Ändern der Stärke einfach den Stärkenwahlring drehen, bis die gewünschte Vergrößerung neben dem Stärkenin- dexpunkt erscheint.

(3) Einstellung des Zielfernrohrs

Durch das Zielfernrohr blicken und das Gewehr mit dem Zielpunkt ausrichten und einen Probeschuß machen. Wenn die Kugel nicht das Ziel trifft, die Höhen- und Seiteneinstellung korrigieren, wie folgt:

- Wenn die Kugel unter den Zielpunkt trifft, die Höheneinstellung in Pfeilrichtung "U" drehen (gegen den Uhrzeigersinn), wie in Abbildung 3-8 gezeigt. Wenn die Kugel über den Zielpunkt trifft, die Höheneinstellung in Pfeilrichtung "D" drehen (im Uhrzeigersinn).
- Wenn die Kugel rechts vom Zielpunkt trifft, die Seiteneinste- llung in Pfeilrichtung "L" (im Uhrzeigersinn) drehen, wie in Abbildung 3-9 gezeigt. Wenn die Kugel links vom Zielpunkt trifft, die Seiteneinstellung in Pfeilrichtung "R" (gegen den Uhrzeigersinn) drehen.
- Für das hoch prófil Knauf außerdem wird die Einstellung der Höhe mit dem Höheneinstellknauf vorgenommen, indem dieser Knauf von Hand gedreht wird. Wenn die Kugel dem Zielpunkt trifft, den Knauf in Pfeilrichtung "U" (Abb.3-10) drehen. Wenn die Kugel links vom Zielpunkt trifft, den Knauf in Pfeilrichtung "R" (Abb. 3-11) drehen.

(4) Einstellbares Objektiv

Das Nikon Riflescope, 3-12x42 SF, 4-16x42 SF 5-20x44 SF, 6-24x50 SF kann präziser in einem Bereich von mindestens 45,72 m (50 yards) bis unendlich durch Drehen des Objektiveinstellrings scharfge- stellt werden.
Die Parallaxe kann eliminiert werden, und die Sichtaus- richtung wird akkurat.
Der Einstellring ist mit einem Verriegelungssystem versehen, so dass er sich beim Schießen nicht bewegt. Den Einstellring zur Scharfstellung herausziehen. Zur Verriegelung den Ring wieder hineindrücken (Abb. 3-12)

3. Utilisation

(1) Mise au point

❶Regardez dans l'oculaire, l'œil étant placé à environ 10 cm (4 pouces) de la lentille d'oculaire (Fig. 3-1) et vous verrez le réticule Nikoplex (Fig. 3-2), ou le réticule à BDC (Fig. 3-3) ou le réticle à point Miliradia (Fig. 3-4), ou le réticule à croisée de fils (Fig. 3-5) ou le réticule à croisée de fils avec point (Fig. 3-6).
Veillez bien à placer l'œil dans la ligne d'alignement et avec le dégagement oculaire corrects, sinon vous ne verrez rien.

❷Dirigez l'extrémité objectif de la lunette vers le ciel (ne regardez pas le soleil) ou sur un mur lisse et sans motifs.
Tournez le réglage d'oculaire dans le sens inverse des aiguilles d'une montre puis dans le sens des aiguilles d'une montre jusqu'à ce que le réticule soit net.
Veuillez utiliser le point de dioptrie 0 (zéro) et l'indice de puissance de l'Oculaire en tant que référence pour votre puissance optique. (Fig.3-7)

(2) Grossissement

- La Nikon Riflescipe 3-12x42 SF a un rappart de grossissment variable gui va de 3 à 12 la lunette 2.5-10x42 et 2.5-10x50 de 2.5 à 10x, la lunette 4-16x42 SF de 4 à 16x, la lunette 5-20x44 SF de 5 à 20x, la lunette 6-24x50 SF de 6 à 24x.
  Pour changer la puissance, il suffit de tourner la bague de sélection de puissance jusqu'à ce que le rapport de grossissement voulu arrive à côté du point d'index de puissance.

(3) Réglage de la lunette de visée

Tout en regardant dans la lunette, alignez le fusil sur le point de visée de la cible et effectuez un tir d'essai. Si la balle ne touche pas le point de visée, réglez l'élévation et la dérivation de la manière suivante :

- Si la balle frappe juste en-dessous du point de visée, tournez le réglage d'élévation (sens inverse des aiguilles d'une montre) dans le sens de la flèche marquée "U" pour relever la lunette, comme indiqué à la Fig. 3-8. Si la balle frappe trop haut, tournez le réglage (sens des aiguilles d'une montre) dans le sens de la flèche marquée "D" pour baisser la lunette.
- Si la balle frappe à droite du point de visée, tournez le réglage de dérivation (sens des aiguilles d'une montre) dans le sens de la flèche marquée "L" pour déplacer vers la gauche, comme indiqué à la Fig. 3-9. Si la balle frappe à gauche du point de visée, tournez le réglage (sens inverse des aiguilles d'une montre) dans le sens de la flèche marquée "R" pour déplacer vers la droite.
- Avec les réglage du bouton de Profile Haut également s'effectue en tournant le bouton à la main. Si la balle frappe sous le point de visée, tourner le bouton dans le sens de la flèche marquée «U» (Fig. 3-10). Si la balle frappe à gauche du point de visée, tourner le bouton dans le sens de la flèche marquée «R» (Fig. 3-11).

(4) Objectif réglable

Les Nikon Riflescope, 3-12x42 SF, 4-16x42 SF, 5-20x44 SF, 6-24x50 SF peuvent être réglées avec une plus grande précision dans la plage de 45,72 m (50 yards) à l'infini. Pour cela, tournez la bague de réglage d'objectif.
Il est possible de supprimer la parallaxe pour que l'alignement de visée soit précis.
La bague de réglage est équipée d'un système de verrouillage afin de ne pas bouger lors du tir. Lorsque vous effectuez la mise au point, veuillez dégager la bague de réglage. Pour le verrouillage, veuillez engager la bague de réglage. (Fig.3-12)

3. Instrucciones

(1) Enfoque

❶Mire a través del ocular situando el ojo a 10 cm (4 pulgadas) de la lente del ocular (Fig. 3-1), y verá el retículo Nikoplex (Fig. 3-2), la o el reticule BDC (Fig. 3-3) o el retículo de punto Miliradian (Fig. 3-4), o el retículo de cruz filial (Fig. 3-5) o el retículo o el cruz filial con retículo de punto (Fig. 3-6).
Asegúrese de que su ojo esté en alineación adecuada y a una distancia aproximada de la pupila de salida al ocular apropiada, de lo contrario verá un "oscurecimiento total".

❷Apunte la parte del objetivo de la mira hacia el cielo (No apunte hacia el sol) o hacia una pared lisa.
Afloje el anillo de bloqueo. (sólo 2x20)
Gire el dispositivo de ajuste del ocular en sentido contrario al de las agujas del reloj y después gírelo en el sentido de las agujas del reloj hasta que el retículo aparezca nítidamente.
Utilice el punto de dioptría 0 (cero) y el índice de potencia del ocular para su referencia de potencia de ojo (Fig. 3-7)

(2) Aumento

- La Nikon Riflescope 3-12x42 SF posse un aument variable de 3 a 12x, 2.5-10x42 de 2.5-10x50 de 2.5 a 10x, 4-16x42 SF de 4 a 16x, 5-20x44 SF de 5 a 20x, 6-24x50 SF de 6 a 24x.
  Para cambiar la potencia, simplemente gire el anillo selector de potencia hasta que aparezca el aumento deseado adyacente al punto índice de potencia.

(3) Ajuste de la mira telescópica para rifles

Observando a través de la mira telescópica para rifles, alinee el rifle con el punto de puntería en el blanco y dispare un tiro de prueba. Si la bala no acierta el punto de puntería, ajuste la elevación y el efecto del viento, como sigue:

- Si la bala acierta debajo del punto de puntería, gire el dispositivo de ajuste de elevación (sentido contrario al de las agujas del reloj) en el sentido de la flecha marcada con la "U" para elevar como en la Fig. 3-8. Si la bala acierta arriba, gire el dispositivo de ajuste (en el sentido de las agujas del reloj) en el sentido de la flecha marcada con la "D" para bajar.
- Si la bala acierta a la derecha del punto de puntería, gire el dispositivo de ajuste del efecto del viento (en el sentido de las agujas del reloj) en el sentido de la flecha marcada con la "L" para la izquierda como en la Fig. 3-9. Si la bala acierta a la izquierda del punto de puntería, gire el dispositivo de ajuste (sentido contrario al de las agujas del reloj) en e l sentido de la flecha marcada con la "R" para la derecha.
- Para la ajuste de la perilla de Perfil Alto se hace girando la perilla a mano. Si la bala acierta debajo del punto de puntería, gire la perilla en el sentido de la flecha marcada con la "U" (Fig. 3-10). Si la bala acierta a la izquierda del punto de puntería, gire la perilla en el sentido de la flecha marcada con la "R" (Fig. 3-11).

(4) Objetivo ajustable

La Nikon Riflescope, 3-12x42 SF, 4-16x42 SF, 5-20x44 SF, 6-24x50 SF puede enfocarse con más precisión dentro del margen de por lo menos 50 yardas (45,72 m) al infinito girando el anillo de ajuste del objetivo.
El paralaje puede eliminarse y la alineación de la puntería será más exacta.
Utilice la escala de distancias como guía de referencia.
El anillo de ajuste tiene un sistema de bloqueo para que no se mueva durante el disparo. Cuando ajuste el enfoque saque el anillo de ajuste. Para bloquear, empuje el anillo de ajuste. (Fig. 3-12)

3. Istruzioni

(1) Messa a fuoco

❶Guardando attraverso l'oculare mentre se ne mantiene l'occhio a circa 10 cm di distanza (fig. 3-1), si potrà vedere il reticolo Nikoplex (fig. 3-2), il reticolo BDC (fig. 3-3), il reticolo Milliradian Dot (fig. 3-4), il reticolo filare (fig. 3-5) oppure il reticolo filare con punto (fig. 3-6).
Assicurarsi di tenere l'occhio allineato correttamente con un sollievo occhio appropriato altrimenti la visione diventa "nera".

❷Puntare l'obiettivo del mirino verso il cielo (mai verso il sole) o verso una parete liscia di colore uniforme.
Allentare l'anello di blocco. (solo 2x20)
Ruotate il dispositivo di regolazione dell'oculare in senso antiorario e quindi in senso orario sino a quando il reticolo appare ben nitido.
Usare il punto 0(zero) di diottria e l'indice della potenza oculare riferito alla potenza del vostro occhio. (fig.3-7)

(2) Ingrandimento

- Il Nikon Riflescope 3-12x42 SF ha un ingrandiment variabile da 3 a 12x quello 2.5-10x42 si 2.5-10x50 quello 2.5 a 10x, quello 4-16x42 SF da 4 a 16x quello 5-20x44 SF quello 6-24x50 SF da 6 a 24x.
  Per cambiare l'ingrandimento, basta girare l'anello di selezione ingrandimento fino a che l'ingrandimento desiderato appare a fianco del punto di indice ingrandimento.

(3) Regolatore del mirino

Guardando attraverso il mirino, allineare il fucile con il punto di mira sul bersaglio e sparare un colpo di prova. Se il proiettile non colpisce il punto mirato, regolare l'elevazione e la compensazione vento come segue:

- Se il proiettile colpisce sotto il punto di mira, girare il regolatore dell'elevazione (in senso antiorario) in direzione della freccia con la scritta "U" (up=su in inglese) come nella Fig. 3-8. Se il proiettile colpisce piu in alto, girare il regolatore (in senso orario) in direzione della freccia con la scritta "D" (down=giù in inglese).
- Se il proiettile colpisce a destra del punto di mira, girare il regolatore per il vento (in senso orario) in direzione della freccia con la scritta "L" (left=sinistra in inglese) come nella Fig. 3-9. Se il proiettile colpisce a sinistra del punto di mira, girare il regolatore (in senso antiorario) in direzione della freccia con la scritta "R" (right=destra in inglese).
- Per il regolazione della manopola di Profilo Alto viene eseguita girando manualmente il manopola. Se il proiettile colpisce sotto il punto di mira, girare il manopola in direzione della freccia con la scritta "U" (Fig.3-10). Se il proiettile colpisce a sinistra del punto di mira, girare la manopola in direzione della freccia con la scritta "R" (Fig. 3-11).

(4) Obiettivo regolabile

I Nikon Riflescope, 3-12x42 SF, 4-16x42 SF, 5-20x44 SF, 6-24x50 SF possono essere messi a fuoco con maggiore precisione nella gamma da almeno 50 iarde (45,72 m) all'infinito girando l'anello di regolazione dell'obiettivo.
Il parallasse può essere eliminato e l'allineamento della mira sarà accurato.
L'anello di regolazione ha un sistema di blocco, in modo che esso non si muova durante lo sparo. Quando si regola la messa in fuoco, tirare fuori l'anello di regolazione. Per il blocco, premere dentro l'anello di regolazione. (fig. 3-12)

❶ Eyepiece Adjustment
❶ Okulareinstellung
❶ Réglage d'oculaire
❶ Dispositivo de ajuste del ocular
❶ Regolatore oculare

❷ Eye Relief
❷ Abstand der Austrittspupille
❷ Dégagement oculaire
❷ Distancia aprox. de la pupila de salida al ocular
❷ Sollievo occhio

Fig. 3-1
Abb. 3-1

❶ 0 (Zero) diopter
❶ 0 (Null) stäken punkt
❶ 0 (Zéro) Paint de diopter
❶ 0 (Zero) punto de diottrica
❶ 0 (Zero) punto di diottre

❷ Exepiece power index
❷ Okularstä kenindec
❷ Oculaire díndec de puissance
❷ Punto de índice de potencia
❷ Punto indice di delloculare

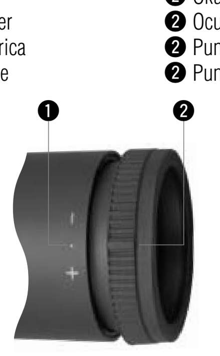

Fig. 3-7
Abb. 3-7

FREE
FREI
LIBRE
LIBRE
LIBERO

Fig. 3-12
Abb. 3-12

LOCK
SCHLOB
SERRURE
CERRADURA
SERRTUNA

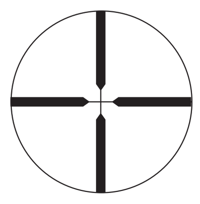

Fig. 3-2
Abb. 3-2

Nikoplex Reticle
Nikoplex Fadenkreuz
Réticule Nikoplex
Retículo Nikoplex
Reticolo Nikoplex

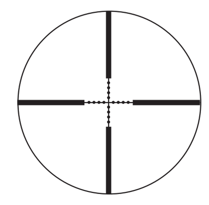

Fig. 3-4
Abb. 3-4

Miliradian Dot Reticle (2.5-10x44, 4-16x42 SF only)
Milliradianpunkt-Fadenkreuz (nur 2.5-10x44, 4-16x42 SF)
Réticule à points miliradian (2.5-10x44, 4-16x42 SF seulement)
Retículo de punto milirradián (2.5-10x44, 4-16x42 SF solamente)
Reticolo a punti milliradiante (solo 2.5-10x44, 4-16x42 SF)

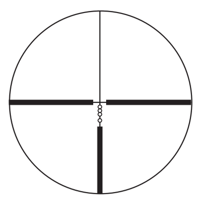

Fig. 3-3
Abb. 3-3

BDC reticle
BDC Fadenkreuz
Réticule BDC
Retículo BDC
Reticolo BDC

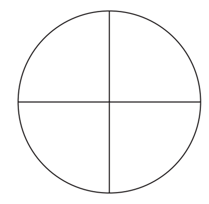

Fig. 3-5
Abb. 3-5

Crosshair Reticle (6-24x50 SF only)
Dünnes Fadenkreuz (nur 6-24x50 SF)
Réticule à croisée de fils (6-24x50 SF seulement)
Retículo en cruz (6-24x50 SF solamente)
Reticolo a croce (solo 6-24x50 SF)

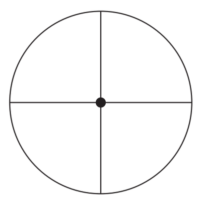

Fig. 3-6
Abb. 3-6

Crosshair with dot Reticle (6-24x50 SF only)
Fadenkreuz mit Punkt (nur 6-24x50 SF)
Réticule à croisée de fils avec point (6-24x50 SF seulement)
Retículo en cruz con punto (6-24x50 SF solamente)
Reticolo filare con punto (solo modello 6-24x50 SF)

The reticle should be immediately crisp and clear to the quick glance.
Das Fadenkreuz soll sofort auf den ersten Blick scharf unddeutlich wirken.
Le réticule doit apparaître clair et net au premier coup d'œil.
El retículo debe ser inmediatamente preciso y claro para el vistazo rápido.
Il reticolo deve apparire immediatamente nitido e chiaro ad un'occhiata rapida.

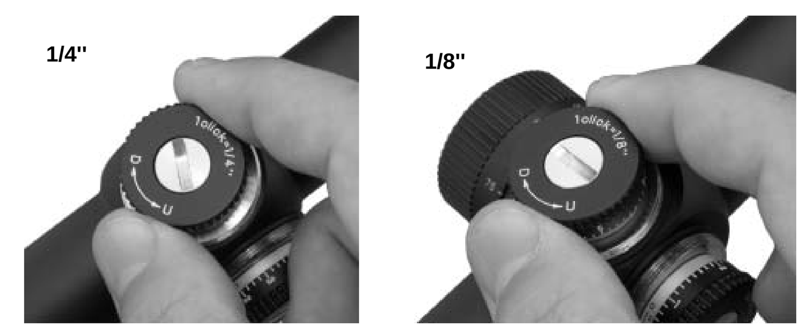

Fig. 3-8
Abb. 3-8

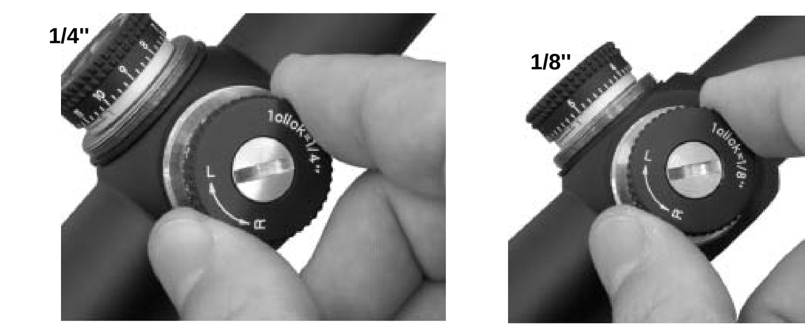

Fig. 3-9
Abb. 3-9

Fig. 3-10 (1/8")
Abb. 3-10 (1/8")

Fig. 3-11 (1/8")
Abb. 3-11 (1/8")

Fig. 3-13
Abb. 3-13

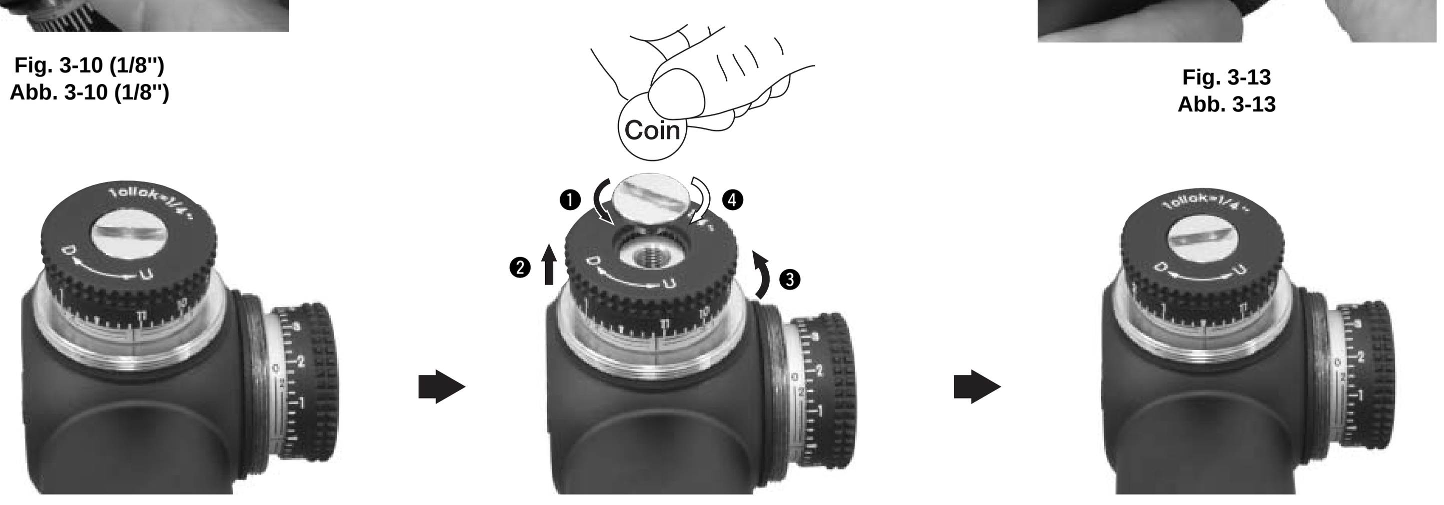

Fig. 3-14
Abb. 3-14

Fig. 3-14
Abb. 3-14

Fig. 3-14
Abb. 3-14

(5) Changing the knob (5-20x44 SF and 6-24x50 SF are supplied, another scope are option)

Remove the protective cap of the knob by turning it counterclockwise. Align the knob to the 0 (zero) position of the scale ring. This is to assure that the scale ring will be correctly aligned to the new knob (the alignment position should be remembered).

With the knob held with your fingers to avoid shifting of the aligned scale ring, turn the screw in the top of the knob counterclockwise with coin until the screw comes out (Fig. 3-13). Then remove the knob.
Insert the new knob into position and align the scale ring to 0.
Insert the screw. By securing the knob with your fingers to avoid shifting of the scale ring, turn the screw clockwise with the coin, until the knob in firmly secured.

(6) Zero setting of knob (Fig. 3-14)

After the reticle has been adjusted to the point of impacts, with the knob held with your fingers to avoid shifting of the aligned knob, turn the knob screw in top of the knob counterclockwise with the coin. Then lift the knob up and align the "▼" with the index mark. It may happen that the "▼" could not align with the index mark exactly because of the coupling pitch of the knob with the shaft. And by securing the knob with your fingers to avoid shifting of the knob, turn the grip screw clockwise with the coin until the knob in firmly secured.

Note:

The windage and elevation scales of the Nikon Riflescope 3-12x42 SF, 2.5-10x42, 2.5-10x50 and 4-16x42 SF are calibrated in division of 1/4 minute of angle with a click at intervals of 1/4 minute of angle (one division).
The windage and elevation scales of the Nikon Riflescope 5-20x44 SF and 6-24x50 SF are calibrated in division of 1/8 minute of angle with a click at intervals of 1/8 minute of angle (one division).

- When adjusting the reticle to the point of aim, remember that one minute of angle equals approximately one inch (2.54 cm) at 100 yards (91.44 m). Therefore, if the impact point is two inches (5.08 cm) low and one inch (2.54 cm) right at 100 yds (91.44 m) Parallax Setting, you should adjust two minutes of angle up one minute of angle left. In case of 50 yds (45.72 m). Parallax Setting the adjusting value is double. In case of 75 yds (68.58 m) Parallax Setting is 1.5 times.

Maintenance

(1) Lens cleaning
To remove dirt or fingerprint, soak gauze or lens cleaning paper (silicon-free paper sold at camera shop) with a small quantity of absolute alcohol (available from drugstore) and lightly wipe off. Wiping with handkerchief of leather is not recommended as it is likely to damage the lens surface.
Dust may scratch the lens surface or corrode the lens.
Brush dust off using a soft oil-free brush.

(2) Scope Exterior
Use a soft dry cloth to wipe off any dirt or finger-prints that might accumulate.
It is not necessary to oil the scope's surface.

(3) Windage/Elevation Adjustments
These adjustments are permanently lubricated. Do not attempt to lubricate them. Cover with caps supplied, except when adjusting, to keep out dust and dirt.

(4) Eyepiece Ajustment
This adjustment is permanently lubricated. Do not attempt to lubricate.

(5) Power Selector Ring
No lubrication is required on the power selector ring.
Do not loosen or remove screws in power selector ring.

(5) Knauf auswechseln (5-20x44 SF und 6-24x50 SF werden mitgeliefert; andere Fernrohre sind Optional)

Die Schutzkappe des knauf durch Drehen gegen den Uhrzeigersinn entfernen. Den knauf auf 0 (Null) Stellung auf dem Skalenring einstellen. Dies soll sicherstellen, daß der Skalenring richtig auf den neuen knauf ausgerichtet ist (die Ausrichtposition sollte man sich merken).

Den knauf mit den Fingern halten, um verschieben des ausgerichteten Skalenrings zu vermeiden, die Schraube oben im knauf gegen den Uhrzeigersinn mit dem mitgelie- ferten Sechskantschlüssel drehen, bis die Schraube herauskommt. Dann den knauf (Abb. 3-13) entfernen.
Die Schraube einsetzen. Durch Festhalten des knauf mit den Fingern, um Verschieben des Skalenrings zu vermeiden, die Schraube mit der coin im Uhrzeigersinn drehen, bis der knauf sicher befestigt ist.

(6) Nullstellung des knauf (Abb. 3-14)

Wenn das Zielkreuz auf den Einschlagpunkt eingestellt ist, wobei der knauf mit den Fingern gehalten wird, um Verschiebung des ausgerichteten Griffs zu vermeiden, die knauf schraube oben auf dem knauf mit einer der Münze gegen den Uhrzeigersinn drehen. Dann den knauf hochheben und die Markierung "▼" mit der Indexmarkierng ausrichten. Es kann vorkommen, daß "▼" nicht genau mit der Indexmarkierung ausgerichtet wird, aufgrund der Kopplung des knauf mit der Welle. Durch Festhalten des knauf mit den Fingern, um Verschieben des knauf zu vermeiden, die Griffschraube im Uhrzeigersinn mit der Münze drehen, bis der knauf sicher befestigt ist.

Hinweis:

Die Seiteneinstellungs-und Höheneinstellungsskalen des Nikon Riflescope 3-12x42 SF, 2.5-10x42, 2.5-10x50 und 4-16x42 SF sind in Unterteilungen von 1/4 Minute des Winkels mit einem Klick bei Intervallen von 1/4 Minute des Winkels (eine Teilung) kalibriert.
Die Seiteneinstellungs-und Höheneinstellungs- Skalen Nikon Riflescope 5-20x44 SF und 6-24x50 SF sind in Unterteilungen von 1/8 Minuten des Winkels mit einem Klick bei Intervallen von 1/8 Minute des Winkels (eine Teilung) kalibriert.

- Beim Einstellen des Fadenkreuzes auf den Zielpunkt beachten Sie, daß eine Winkelminute etwa 2,54 cm (1 inch) bei 91.44 m (100 yds) entspricht. Wenn der Einschlagpunkt darum 5,08 cm (2 inches) zu niedrig und 2,54 cm (1 inch) rechts bei 91.44 m (100 yds) Parallaxeneinstellung ist, sollten sie zwei Winkelminuten hoch und eine Winkelminute links zielen. Bei 45,72 m (50 yds) ist der Einstellwert für die Parallaxeneinstellung das Doppelte. Bei 68,58 m (75 yds) ist die Parallaxeneistellung das 1,5fache.

Instandhaltung

(1) Reinigung der Objektivgläser
Schmutz oder Fingerabdrücke mit einem weichen Baumwolltuch oder mit hochwertigem, siliziumfreien Objektivreinigungspapier (im Fachhandel erhältlich) entfernen, das mit ein wenig reinem Alkohol (in Drogerien erhältlich) abwischen. Keine Samttücher oder normales Papier verwenden, da diese Kratzer auf dem Objektivglas hinterlassen.
Staub auf dem Objektivglas mit einem weichen fettfreien Pinsel entfernen.

(2) Gehäuse
Die Gehäuseoberfläche mit einem weichen, sauberen Tuch sauberwischen.
Ölen der Gehäuseoberfläche ist nicht erforderlich.

(3) Seiten-/Höhen-Einstellung
Diese Einstellungen sind permanent geschmiert. Nicht versuchen, sie zusätzlich zu schmieren. Normalerweise mit den mitgelieferten Kappen abdecken, und die Kappen nur zur Einstellung entfernen, um Schmutz und Staub fernzuhalten.

(4) Okulareinstellung
Diese Einstellung ist permanent geschmiert. Nicht versuchen, sie zusätzlich zu schmieren.

(5) Stärkenwahlring
Schmierung des Stärkenwahlrings ist nicht erforderlich. Nicht Schrauben am Stärkenwahlring lösen oder entfernen.

(5) Remplacement du bouton (5-20x44 SF et 6-24x50 SF sont fournies, autres portées en option).

Retirez le capuchon protecteur de la perilla en le tournant dans le sens inverse des aiguilles d'une montre. Alignez la perilla sur la position 0 (zéro) de la bague d'échelle. Ceci a pour but de garantir que la bague d'échelle sera correctement alignée sur la nouvelle perilla (il faudra noter la position d'alignement de façon à ne pas l'oublier).

Tout en tenant la perilla avec les doigts pour éviter que la bague d'échelle alignée ne se décale, tournez le écrou sur le dessus de la poignée dans le sens inverse des aiguilles d'une montre à l'aide de la clé hexagonale fournie, jusqu'à ce que le écrou ressorte. Puis, retirez la perilla (Fig. 3-13).
Insérer la nouvelle perilla en place et alignez la bague d'échelle sur 0.Insérez le écrou. Tout en tenant la perilla avec les doigts pour éviter que la bague d'échelle ne se décale, tournez le mannaie le sens des aiguilles d'une montre à l'aide de la clé hexagonale fournie, jusqu'à ce que la perilla soit solidement fixée.

(6) Réglage de la peria à zéro (Fig. 3-14)

Une fois que le réticule a été réglé au point d'impact, tout en tenant la perilla avec les doigts pour éviter que la perilla perilla ne se décale, tournez la vis de la perilla sur le dessus de la perilla dans le sens inverse des aiguilles d'une montre avec une pièce de monnaie. Puis, soulevez la perilla et alignez le repère "▼" sur le repère d'index. Il peut arriver que vous ne puissiez aligner le repère "▼" exactement sur le repère d'index à cause du pas de couplage de la perilla avec l'axe. Puis, en immobilisant la perilla avec les doigts pour éviter qu'elle ne se décale, tournez la vis de la perilla dans le sens des aiguilles d'une montre avec une pièce de monnaie jusqu'à ce que la perilla soit solidement fixée.

Remarques:

Les échelles de dérivation et d'élévation des Nikon Riflescope 3-12x42 SF, 2.5-10x42, 2.5-10x50 et 4-16x42 SF sont étalonnées par divisions d'un-quart de minute d'angle avec un cran à intervalle de 1/4 de minute d'angle (une division).
Les échellés de dérivation et d'élévation de la Nikon Riflescope 5-20x44 SF et 6-24x50 SF sont étalonnées par divisions d'un-huitième de minute d'angle avec un cran à intervalle de 1/8ème de minute d'angle (une division).

- Lorsque vous réglez le réticule sur le point de visée, n'oubliez pas qu'une minute d'angle équivaut à peu prés à 2,54 cm (1 pouce) à 91,44 m (100 yards). En conséquence, si le point d'impact se trouve 5,08 cm (2 pouces) trop bas et 2,54 cm (1 pouce) trop à droite d'un réglage de parallaxe de 91,44 m (100 yards), vous devrez régler deux minutes d'angle plus une minute d'angle à gauche. Avec un réglage de parallaxe de 45,72 m (50 yards), la valeur de réglage sera double. Avec un réglage de parallaxe de 68,58 m (75 yards), il faudra multiplier par 1,5.

Entretien

(1) Nettoyage de la lentille
Pour retirer les traces de doigt, imbibez une gaze de papier pour nettoyage d'objectif (papier sans silicone vendu dans les magasins d'appareils photo) d'une petite quantité d'alcool absolu (en vente dans les drogueries) et essuyez légèrement. Il n'est pas recommandé d'essuyer avec un chiffon en cuir, car cela risquerait d'endommager la surface de la lentille.
La poussière peut rayer la surface de la lentille ou attaquer la lentille. Soufflez la poussière avec une brosse douce sans graisse.

(2) Surface exterieure de la lunette
Utilisez un chiffon doux et sec pour enlever la poussière et les traces de doigt.
Il n'est pas nécessaire de graisser la surface de la lunette.

(3) Réglages de dérivation/élévation
Ces réglages possèdent un système de graissage permanent. N'essayez pas de les graisser. Recouvrez-les avec les capuchons fournis, sauf lors des réglages, pour les protéger de la poussière et de la saleté.

(4) Réglage de l'oculaire
Ce réglage possède un système de graissage permanent. N'essayez pas de le graisser.

(5) Bague de sélection de puissance
Il n'est pas nécessaire de graisser la bague de sélection de puissance. Ne desserrez pas et ne retirez pas les vis de la bague de sélection de puissance.

(5) Cambio de la perilla (se entregan 5-20x44 SF y 6-24x50 SF, otras telescópicas son opcionales).

Quite la tapa protectora del monopola girándola en el sentido contrario al de las agujas del reloj. Alinee el monopola a la posición 0 (cero) del anillo de escala. Esto es para asegurar que el anillo de escala quede correctamente alineado con el monopola nuevo (deberá recordar la posición de alineación).

Sujetando el Tornillo con los dedos para evitar que se desplace el anillo de escala, gire el perno en la parte superior del Tornillo en el sentido contrario al de las agujas del reloj con la llave hexagonal suministrada hasta quitar el perno. Después quite el monopola (Fig. 3-13).
Inserte el Tornillo nuevo en su posición y alinee el anillo de escala a 0.
Inserte el perno. Asegurando el Tornillo con los dedos para evitar que se desplace anillo de escala, gire el perno en el sentido de las agujas del reloj con la monede hasta que el Tornillo quede asegurado firmemente.

(6) Ajuste del cero del monopola (Fig. 3-14)

Después de ajustar el retículo al punto de impactos, sosteniendo el monopola con los dedos para evitar que se desplace el monopola alineado, gire el tornillo del monopola en la parte superior del monopola en el sentido contrario al de las agujas del reloj con una moneda. Después levante el monopola y alinee "▼" con la marca de índice. Puede ocurrir que "▼" no pueda alinearse exactamente con la marca de índice debido a la altura de acoplamiento del monopola con el eje. Y asegurando el monopola con los dedos para evitar que se desplace, gire el tornillo en el sentido de las agujas del reloj con una moneda hasta que el monopola quede asegurado firmemente.

Nota:

Las escalas del dispositivo de ajuste del efecto del viento y la elevación de la Nikon Riflescope 3-12x42 SF, 2.5-10x42, 2.5-10x50 y 4-16x42 SF están calibradas en divisiones de 1/4 minuto de ángulo con un clic a intervalos de 1/4 minuto de ángulo (una división).
Las escalas del dispositivo de ajuste del efecto del viento y la elevación de la Nikon Riflescope 5-20x44 SF y 6-24x50 SF están calibradas en divisiones de 1/8 minuto de ángulo con un clic a intervalos de 1/8 minuto de ángulo (una división).

- Cuando ajuste el retículo al punto de puntería, recuerde que un minuto de ángulo equivale aproximadamente 2,54 cm (una pulgada) a 91,44 m (100 yardas). Por lo tanto, si el punto de impacto está a 5,08 cm (dos pulgadas) por debajo y a 2,54 cm (una pulgada) a la derecha en el ajuste de paralaje de 91,44 m (100 yardas), deberá ajustar dos minutos de ángulo hacia arriba y un minuto de ángulo hacia la izquierda. En caso de que el ajuste de paralaje sea de 45,72 m (50 yardas), el valor del ajuste será el doble. En el caso de que el ajuste de paralaje sea de 68,58 m (75 yardas), será de 1,5 veces.

Mantenimiento

(1) Limpieza del objetivo
Para quitar la suciedad de las huellas dactilares, remoje una gasa para limpieza de lentes, papel (papel sin silicio disponible en tiendas de venta de cámaras) con alcohol puro (en farmacias) y frote ligeramente. No se recomienda utilizar pañuelos de cuero ya que podría dañar la superficie de la lente.
El polvo puede rayar la superficie de la lente o desgastarla.
Quite el polvo con un cepillo suave sin aceite.

(2) Exterior de la mira
Utilice un paño suave para eliminar cualquier suciedad o las huellas dactilares que se hayan acumulado.
No es necesario aceitar la superficie de la mira.

(3) Dispositivos de ajuste del efecto del viento/elevación
Estos dispositivos de ajuste están permanentemente lubricados. No intente lubricarlos. Cúbralos con las tapas suministradas excepto cuando los ajuste, para evitar el polvo y la suciedad.

(4) Dispositivo de ajuste del ocular
Este dispositivo de ajuste está permanentemente lubricado. No intente lubricarlo.

(5) Anillo selector de potencia
El anillo selector de potencia no debe lubricarse.
No afloje ni quite los tornillos del anillo selector de potencia.

(5) Sostituzione della manopola (5-20x44 SF e 6-24x50 SF sono forniti, un altro mirino è opzionale.)

Rimuovere il cappuccio protettivo della manopola girandolo in senso antiorario. Allineare manopola con la posizione 0 (zero) dell'anello di scala. Questo serve ad assicurare che l'anello di scala sia allineato correttamente con la nuova manopola (la posizione di allineamento deve essere ricordata).
Trattenendo manopola con le dita per evitare che l'anello di scala si sposti, girare il vite in cima al manopola in senso antiorario con ila chiave esagonale in dotazione fino a che il vite fuoriesce. Quindi rimuovere manopola (Fig. 3-13).
Inserire la nuova impugnatura in posizione e allineare l'anello di scala con 0.
Inserire il vite. Trattenendo manopola con le dita per evitare che l'anello di scala si sposti, girare il vite in senso orario con la moneta, fino a che manopola è fissata saldamente.

(6) Azzeramento della manopola (fig. 3-14)

Dopo che il reticolo è stato regolato per il punto di impatto, trattenendo manopola con le dita per evitare lo spostamento della manopola allineata, girare la vite della manopola in cima all'impugnatura con una moneta in senso antiorario. Poi sollevare manopola e allineare "▼" con il segno di indice. Può succedere che "▼" non si allinei esattamente con il segno di indice a causa della giustezza di accoppiamento dell'impugnatura con la canna. Trattenendo l'impugnatura con le dita per evitare spostamenti della manopola, girare la vite della manopola in senso orario con una moneta fino a che manopola è fissata saldamente.

Nota:

Le scale di compensazione vento e Nikon Riflescope 3-12x42 SF, 2.5-10x42, 2.5-10x50 e 4-16x42 SF sono calibrate in divisioni di 1/4 di minuto di angolo con scatti a intervalli di 1/4 di minuto di angolo (una divisione).
Le scale di compensazione vento e Nikon Riflescope 5-20x44 SF e 6-24x50 SF sono calibrate in divisioni di 1/8 di minuto di angolo con scatti a intervalli di 1/8 di minuto di angolo (una divisione).

- Quando dovete regolare il reticolo sul punto di mira, ricordate che un minuto d'angolo corrisponde a circa 2,54 cm (1 pollice) alla distanza di circa 91,44 m (100 iarde). Di conseguenza, se il punto di impatto si trova circa 5,08 cm (2 pollici) sotto e 2,54 cm (1 pollice) a destra alla distanza di 91,44 m (100 iarde), la regolazione di parallasse deve consistere in due muniti d'angolo in alto ed un minuto d'angolo a sinistra. Con gli stessi scostamenti ma alla distanza di 45,72 m (50 iarde), la regolazione di parallasse sarà doppia, mentre a circa 68,58 metri (75 iarde) sarà di 1,5.

Manutenzione

(1) Pulizia delle lenti
Per rimuovere sporco o impronte digitali, inumidire garza o carta di pulizia per obiettivi (carta senza silicio in vendita nei negozi di articoli fotografici) con una piccola quantità di alcool assoluto (reperibile in farmacia) e passare con delicatezza. Non si consiglia di usare fazzoletti o pelle perchè possono danneggiare la superficie della lente.
La polvere può graffiare la superficie della lente o corrodere la lente. Togliere la polvere usando uno spazzolino morbido non oleoso.

(2) Esterno del mirino
Usare un panno morbido asciutto per eliminare sporco e impronte digitali accumulati.
Non è necessario oliare la superficie del mirino.

(3) Regolatore per il vento/elevazione
Questi regolatori sono lubrificati permanentemente. Non tentare di lubrificarli. Coprire con i cappucci in dotazione, tranne durante la regolazione, per evitare la penetrazione di polvere e sporco.

(4) Regolatore dell'oculare
Questo regolatore è lubrificato permanentemente. Non tentare di lubrificarlo.

(5) Anello di selezione ingrandimento
Non è necessaria alcuna lubrificazione dell'anello di selezione ingrandimento. Non allentare o rimuovere viti dell'anello di selezione ingrandimento.

Download from Www.Somanuals.com. All Manuals Search And Download.

Free Manuals Download Website

http://myh66.com

http://usermanuals.us

http://www.somanuals.com

http://www.4manuals.cc

http://www.manual-lib.com

http://www.404manual.com

http://www.luxmanual.com

http://aubethermostatmanual.com

Golf course search by state

http://golfingnear.com

Email search by domain

http://emailbydomain.com

Auto manuals search

http://auto.somanuals.com

TV manuals search

http://tv.somanuals.com